ソレノイドバルブ

インラインバルブ IV

呼び寸法 3 mm

METAL PACKAGING PLASTICS WOOD

インラインバルブ IV

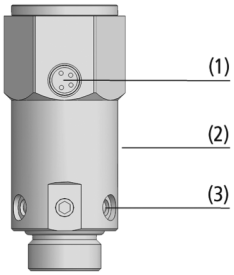

システムデザイン インラインバルブ IV

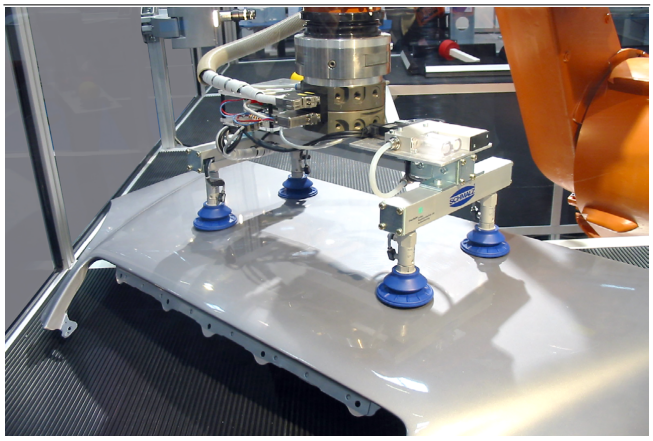

車体部品の搬送に使用されるインラインバルブ IV

業界特有のアプリケーションへの適合性

アプリケーション

- 未吸着のパッドからのエア漏れを防ぎ、システム内の真空圧を維持
- 同一回路で複数の真空パッドを使用する場合における真空パッドの個別制御
- 各真空パッドの吸着・リリースのモニタリング (別途真空センサ要)

デザイン

- 両端に真空回路組込み用の接続口を備えたソレノイドバルブ
- アルミニウム製ハウジング (2)
- フィルターを内蔵した大気開放ポート (3)
- 電気接続口: M8オネジ・4ピン (1)
- 呼び寸法 3 mm、定格流量 2 m^3/h

製品特徴

- 真空パッドに直接取り付けることで、真空パッドごとの制御が可能
- 非常にコンパクトな設計で、設置が容易
- フィルターを内蔵しているため、真空ラインへの塵埃の侵入を抑制
- 真空センサ (オプション) との併用によって、同一回路で複数の真空パッドを使用する場合にも個々の真空パッドの吸着可否をモニタリングでき、真空システムの安全性向上とダウンタイム削減に寄与

© J. Schmalz GmbH / 技術的な変更がある場合がございます / 上で生成された 19.12.2023

シュマルツに連絡してください。 Schmalz K.K / 〒224-0027 横浜市都筑区大棚町3001-7/ +81 45 565-5150 / schmalz@schmalz.co.jp

インラインバルブ IV

呼び寸法 3 mm

発注コード インラインバルブ IV

IV	–	3	–	3/2	–	G3/8-IG	–	G3/8-AG	–	24V-DC
1		2		3		4		5		6

1 – 製品仕様

タイプ	種類
IV	インラインバルブ

2 – 呼び寸法

タイプ	サイズ
3	Ø 3 mm

3 – 切替位置・方向

タイプ	種類
3/2	2位置3方向

4 – 装置側 接続口

タイプ	種類
G1/4-IG	平行G1/4メネジ
G3/8-IG	平行G3/8メネジ

5 – 真空パッド接続口

タイプ	種類
G3/8-AG	平行G3/8オネジ

6 – 供給電圧

タイプ	電圧
24V-DC	24V-DC

インラインバルブ IVは、すぐに接続可能な製品として納品されます。(電気接続ケーブルは含まれません)

アクセサリ: 電気接続ケーブル、真空センサ

発注データ インラインバルブ IV

型式	製品コード
IV 3 3/2 G1/4-IG G3/8-AG 24V-DC	10.05.01.00173
IV 3 3/2 G3/8-IG G3/8-AG 24V-DC	10.05.01.00172

発注データ アクセサリ インラインバルブ IV

型式*		製品コード
接続ケーブル、M8-4ソケット、5m、PUR、ストレート	ASK B-M8-4 5000 K-4P	10.06.02.00031
接続ケーブル、M8-4 ソケット、5 m、PUR、90°。	ASK WB-M8-4 5000 K-4P	10.06.02.00032
真空センサーアナログ	VS-V-SA M5-AG	10.06.02.00224
真空センサーデジタル	VS-V-SD 60 M5-AG	10.06.02.00257

*詳しくは、「スイッチとシステムモニタリング」の章を参照してください。

テクニカルデータ インラインバルブ IV

型式	呼び寸法 [mm]	制御バルブ	電圧	定格流量 [l/min]	定格流量 [m³/h]	エネルギー消費量 DC [W]	本体質量 [kg]
IV 3 3/2 G1/4-IG G3/8-AG 24V-DC	3	NO	24 V-DC	20	2	4.5	0.074
IV 3 3/2 G3/8-IG G3/8-AG 24V-DC	3	NO	24 V-DC	20	2	4.5	0.074

シュマルツに連絡してください。 Schmalz K.K / 〒224-0027 横浜市都筑区大棚町3001-7/ +81 45 565-5150 / schmalz@schmalz.co.jp

インラインバルブ IV

呼び寸法 3 mm

デザインデータ インラインバルブ IV

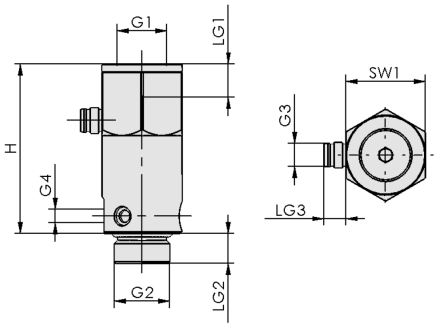

IV

シュマルツに連絡してください。 Schmalz K.K / 〒224-0027 横浜市都筑区大棚町3001-7/ +81 45 565-5150 / schmalz@schmalz.co.jp

インラインバルブ IV

呼び寸法 3 mm

デザインデータ インラインバルブ IV

型式	G1	G2	G3	G4	H [mm]	LG1 [mm]	LG2 [mm]	LG3 [mm]	SW1 [mm]
IV 3 3/2 G1/4-IG G3/8-AG 24V-DC	G1/4-F	G3/8-M	M8-M	M5-F	51	9	9	6.5	24
IV 3 3/2 G3/8-IG G3/8-AG 24V-DC	G3/8-F	G3/8-M	M8-M	M5-F	51	9	9	6.5	24

シュマルツに連絡してください。 Schmalz K.K / 〒224-0027 横浜市都筑区大棚町3001-7/ +81 45 565-5150 / schmalz@schmalz.co.jp